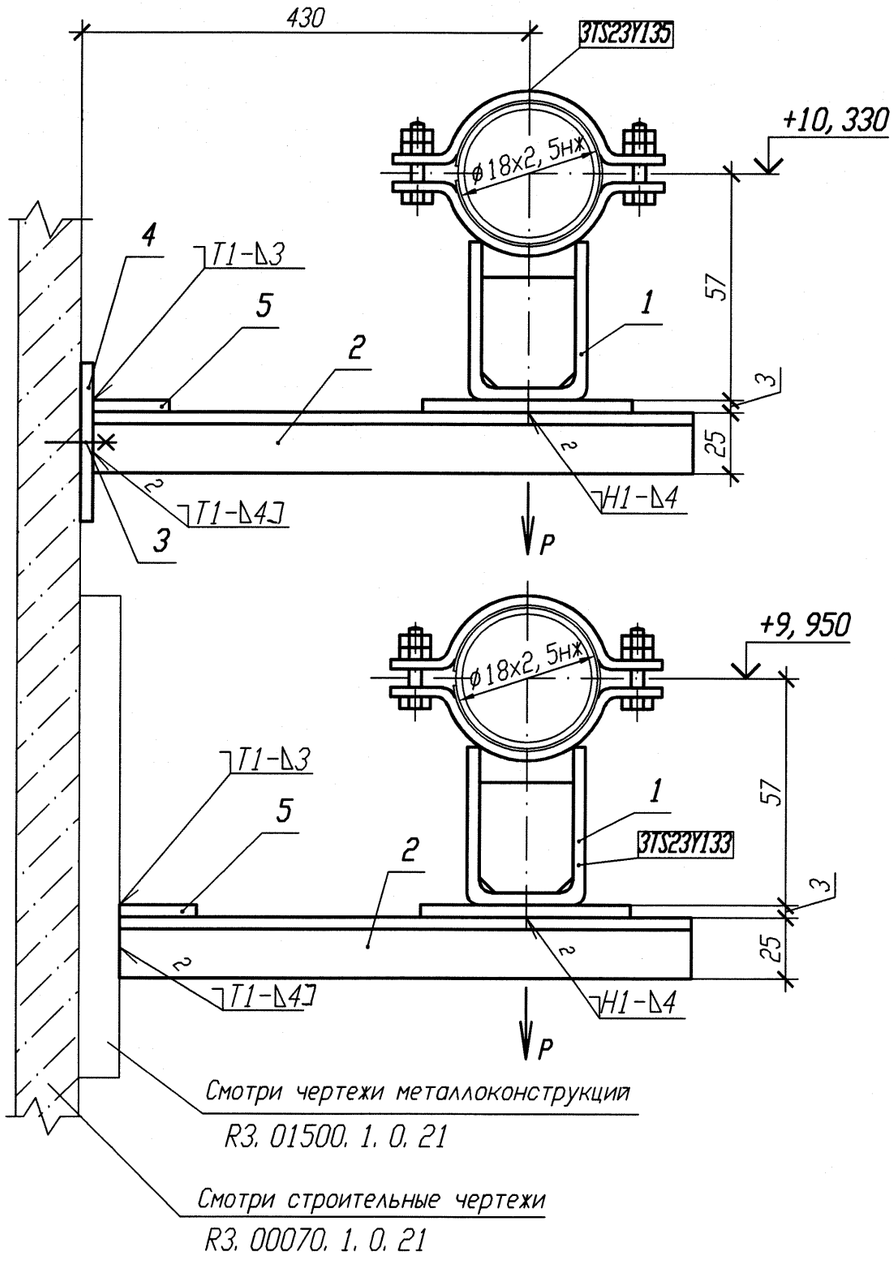

Спецификация деталей

Поз.	Обозначение	Наименование	Кол.	Материал	Масса, кг ед.	Масса, кг общ.	Приме-чание
2	18-511. 000-01	Опора 18К	2	Сборный	0, 43	0, 86	
2	ГОСТ 8509-93	Уголок Б 25х25х4 l=500	4	Вст 3 сп 5 ГОСТ 535-2005	0, 73	2, 92	
3	ГОСТ 28778-90	БСР 10х100 У3	2	Сборный	0, 09	0, 18	
4	10. 377. 11	Лист Б-ПН 4х80х70	1	Вст 3 сп 5 ГОСТ 14637-89	0, 18	0, 18	
5	ГОСТ 19903-90	Лист Б-ПН 3х50х50	2	ПК370В-IV ГОСТ 16523-97	0, 06	0, 12	
6	ГОСТ 19903-90	Лист Б-ПН 3х80х130	2	ПК370В-IV ГОСТ 16523-97	0, 25	0, 50	
	ГОСТ 9467-75	Электроды		УОНИИ 13/45			
				Итого:		4, 76	

Номер опоры	P, кН
3TS23Y133	0, 05
3TS23Y135	0, 05

АРХИВНЫЙ ЭКЗЕМПЛЯР

1 Привязку опоры смотри 3TS23Z12, 3TS23Z41.
2 Сварку производить по ГОСТ 5264-80.
3 Спецификация составлена для двух опор.
4 Отметка трубопровода подлежит уточнению в соответствии с уклоном трубопровода.
5 Максимальная нагрузка на опору дана с учетом сейсмического воздействия.
6 Изготовить один комплект.

Изм.	Кол. уч.	Лист	N док.	Подп.	Дата
1	-	Зам.	102-12	-	-
Инженер		Сопрун			11.12
Пров. вед. инж.		Веренцова			11.12
Пров. нач. гр.		Жук			11.12
Н. контр		Краснояров			27.12

Инв. N подл. R3. 00783. 1. 0. 11
Лист 240

R3. TS21. 3012. 011. 01. 00. 064

Ростовская АЭС Блок 3

Реакторное отделение
Негерметичная часть
Трубопроводы системы очистки технологических сдувок

Стадия	Лист	Листов
Р		1

Опора скользящая
3TS23Y133, 3TS23Y135

ОАО "НИАЭП" 2012

Инв. N подл. R3. 00783. 1. 0. 11 | Подп. и дата 11.12 | Взам. инв. N

Формат А3